MEM Bocca vasca senza deviatore per montaggio indipendente - Dark Chrome

MEM

13 672 780

- sporgenza 280 mm
- Cascata
- altezza totale 830 - 900 mm
- altezza fino a rompigetto 665 – 735 mm
- rosetta scorrevole 130 x 130 mm
- portata max 47,8 l/min a una pressione idraulica di 3 bar

Dark Chrome	13 672 780-19
Cromato	13 672 780-00
Platinato spazzolato	13 672 780-06
Platinato	13 672 780-08
Ottone spazzolato (Oro 23k)	13 672 780-28
Champagne spazzolato (Oro 22k)	13 672 780-46
Champagne (Oro 22k)	13 672 780-47

MEM Bocca vasca senza deviatore per montaggio indipendente - Dark Chrome

13 672 780

mm [inches]

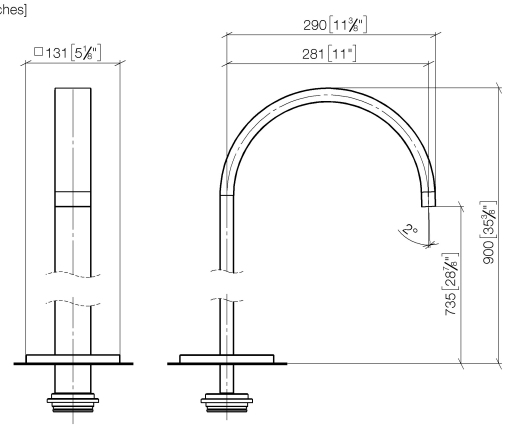

Diagramma di portata

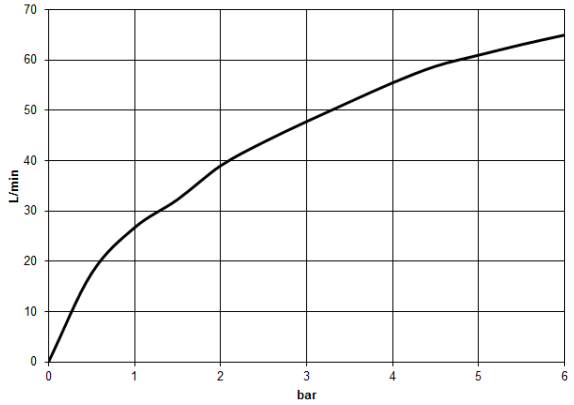

MEM Bocca vasca senza deviatore per montaggio indipendente - Dark Chrome

13 672 780
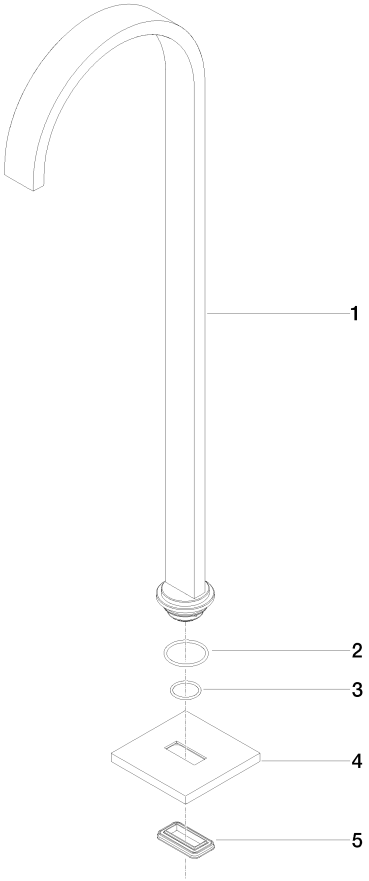
Parts for other finishes can be found here: Cromato